mecosun
Your Best Support

Guide de Montage Simplifié MV3

Avant de programmer votre chantier:

- Vérifiez la tenue de la charpente. Consultez Mecosun pour connaitre le poids complet de votre toiture solaire.
- Relevez le nombre et le type exact des pannes porteuses.
- Remplir la fiche « info pour devis » disponible sur notre site internet

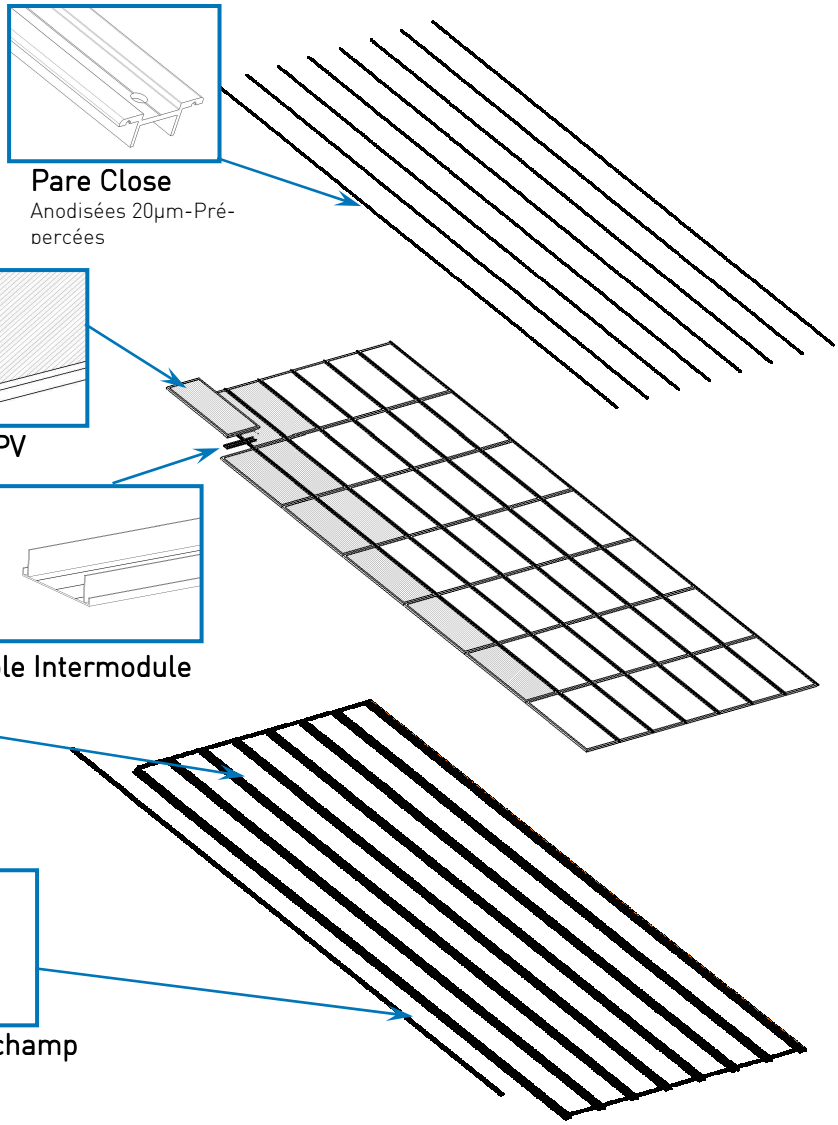

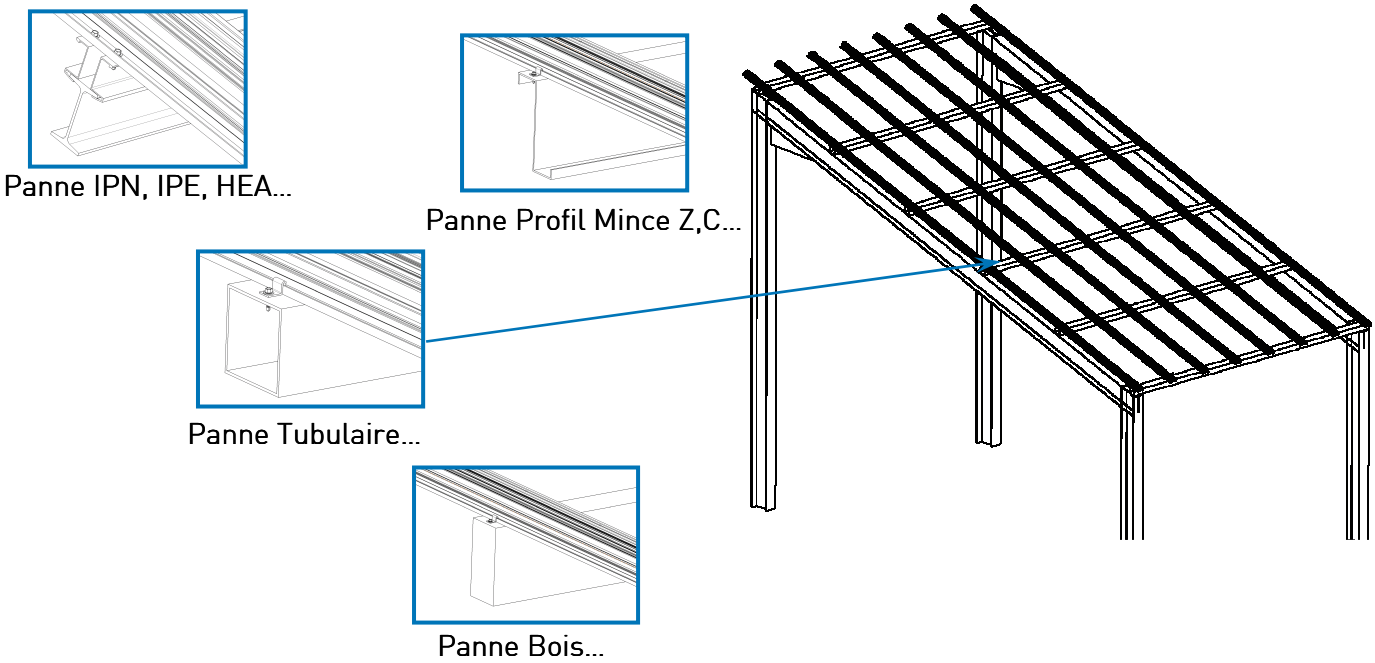

mecosun
Your Best Support

Guide de Montage Simplifié MV3

1.

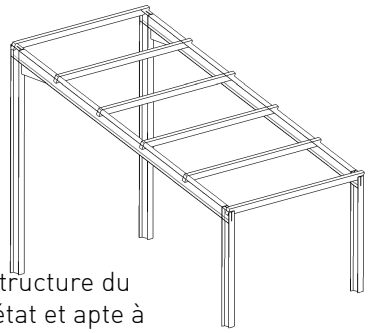

Assurez vous que la structure du bâtiment soit en bon état et apte à recevoir MECOSUN-Nettoyez les pannes aux endroits d'interface

2.

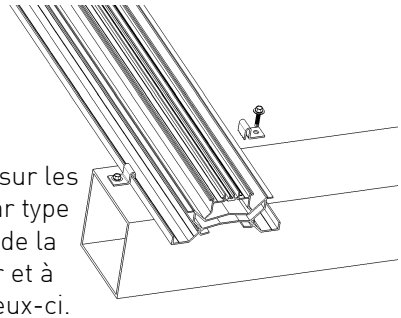

Mise en place des RSM sur les pannes -une solution par type de panne-Assurez vous de la linéarité des RSM au fur et à mesure de la pose de ceux-ci.

3.

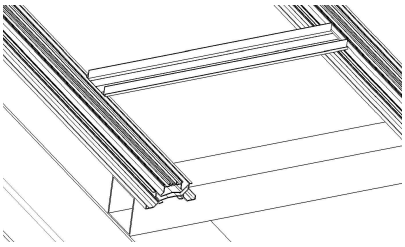

Mise en place du RSM suivant à l'aide de gabarits de la largeur de vos modules, assurez vous du parallélisme des RSM au fur et à mesure du montage

4.

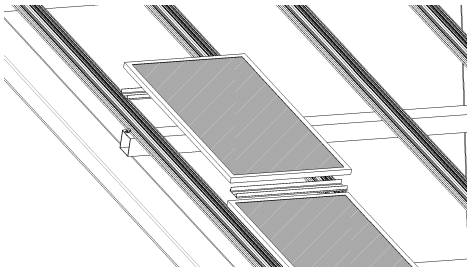

Mise en place des Modules PV. Après avoir équipé le premier module de son joint occultant, glisser la tôle inter-module à l'intérieur du cadre et faire talonner le module sur la tôle. Fixez la tôle sur les RSM.

5.

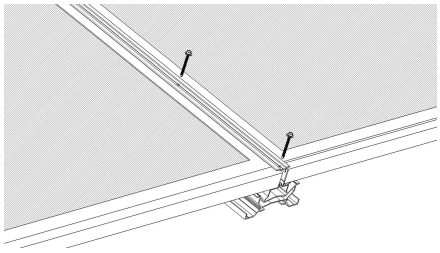

Fixez les par-closes en recouvrement des modules à travers les trous prévus à cet effet.

6.

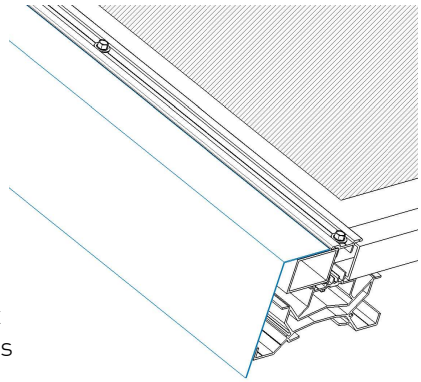

Terminez en installant les habillages latéraux en rive et les habillages supérieurs au faitage.

Consultez le guide complet avant de commencer les travaux et programmez votre formation : formation@mecosun.fr

MECOSUN
Zac du Boutet
Avenue Marconi
31470 Saint Lys.
T+33(0)5 62 14 07 11
F+33(0)5 62 14 09 54
info@mecosun.fr
www.mecosun.fr