KYOCERA SOLAR

We care! Since 1975.

KD140GH-2PU

Module photovoltaïque polycristallin haute puissance

Maison d'habitation, Allemagne

TECHNOLOGIE DE POINTE

Cellule :
- 156 mm × 156 mm
- Technologie polycristalline, 3 busbars
- Rendement >16 %
- Insérée dans un film EVA
- Processus RIE breveté : surface pyramidale pour optimiser la réflexion apparence noire homogène

Cadre :
- Aluminium, noir anodisé
- Vissé et collé
- Charge (statique) : 5.400 N/m²
- Ouvertures pour drainage interne pour protection contre le gel
- Validé pour systèmes d'intégration
- Montage flexible (portrait et paysage)

Boîte de jonction :
- Diodes by-pass intégrées
- Remplie de résine garantissant le plus haut niveau de non inflammabilité 5V-A conformément à la norme UL94
- Diodes bypass Si-p/n de protection de surtension
- Equipée de câbles avec connecteurs Multi Contact

Système d'appairage :
- Procédé de tri : la puissance nominale est garantie par l'appairage de 2 modules (≥280 Wp pour 2 × KD140GH-2PU)

Production :
- Processus de production entièrement automatisés et intégrés dans nos propres sites de production
- Intégration verticale
- Chaque module est testé individuellement

Service :
- Service client après vente Européen situé à Esslingen/Allemagne

LA SOCIÉTÉ

Avec plus de 35 ans d'expérience, Kyocera Solar fait partie des pionniers du photovoltaïque. Nous avons participé, dans le monde entier, à la mise au point de nombreuses solutions prometteuses. Notre motivation est de proposer des produits innovants et de qualité.

Notre vision : rendre l'énergie solaire accessible à tous et assurer ainsi un approvisionnement en énergie durable.

KYOCERA
10 Ans garantie produit
NOUVEAU
depuis Octobre 2011 pour l'Europe

TUVdotCOM Service : plate-forme Internet pour une qualité et une sécurité testées
TUVdotCOM-ID : 0000023299
IEC 61215 ed. 2, IEC 61730 et Protection II

Kyocera est une entreprise enregistrée et certifiée selon ISO 9001, ISO 14001 et OHSAS18001.

TÜV www.tuv.com TÜVRheinland ID:0000023299 CE PV CYCLE

SPÉCIFICATIONS

en mm

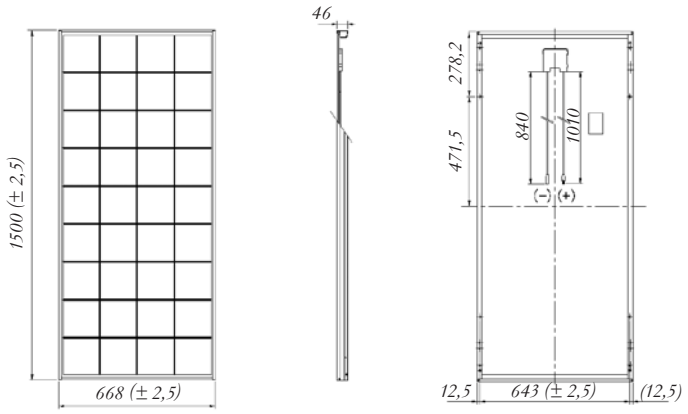

PROPRIÉTÉS ÉLECTRIQUES

Caractéristique courant-tension à différentes températures de cellule

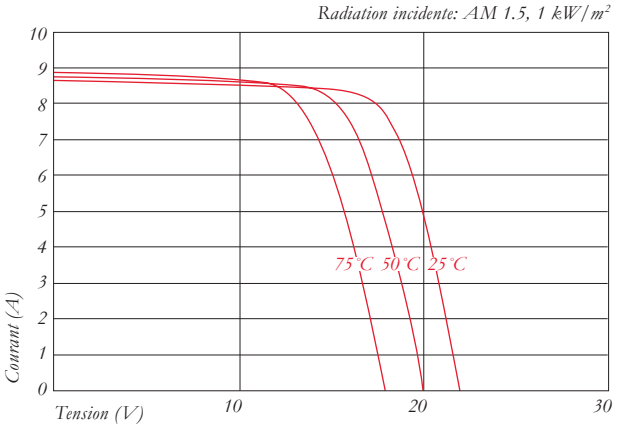

Caractéristique courant-tension pour différentes radiations incidentes

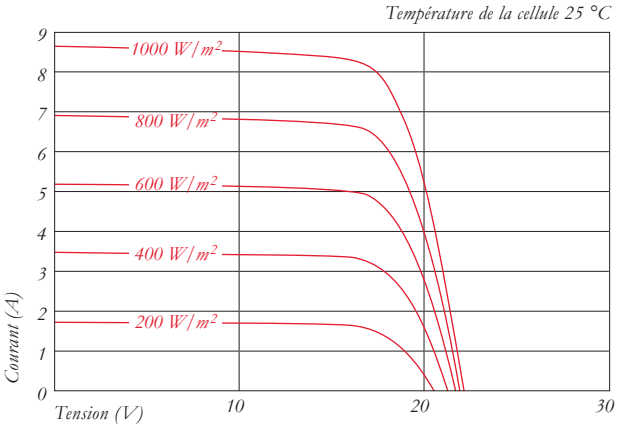

DONNÉES ÉLECTRIQUES

Type de module PV		KD140GH-2PU
À 1000 W/m² (STC)*		
Puissance nom. P	[W]	140
Tension max. système	[V]	1000
Tension pour puissance nom.	[V]	17,7
Courant pour puissance nom.	[A]	7,91
Tension marche à vide	[V]	22,1
Courant court-circuit	[A]	8,68
Rendement	[%]	13,9
À 800 W/m² (NOCT)**		
Puissance nom. P	[W]	101
Tension pour puissance nom.	[V]	16,0
Courant pour puissance nom.	[A]	6,33
Tension marche à vide	[V]	20,2
Courant court-circuit	[A]	7,03
NOCT	[°C]	45
Tolérance de puissance	[%]	+5 / −5
Capacité charge courant de retour I_R	[A]	15
Fusible faisceau maxi.	[A]	15
Facteur température de la tension à vide	[%/K]	−0,36
Facteur température du courant court-circuit	[%/K]	0,06
Facteur température de la puissance à Pmax	[%/K]	−0,46
Réduction du rendement de 1000 W/m² à 200 W/m²	[%]	5,3

DIMENSIONS

Longueur	[mm]	1500 (±2,5)
Largeur	[mm]	668 (±2,5)
Hauteur / raccord incl.	[mm]	46
Poids	[kg]	12,5
Câble	[mm]	(+)1010 / (–)840
Type de raccord		MC PV-KBT3 / MC PV-KST3
Boîte de jonction	[mm]	113 × 82 × 15
Nombre de diodes bypass		2
Code IP		IP65

CELLULES

Nombre de cellules		36
Technologie de cellule		polycristalline
Taille de cellule (carré)	[mm]	156 × 156
Contact de cellule		3 busbars

DONNÉES GÉNÉRALES

Garantie de puissance	10*** / 20 ans ****
Garantie	10 ans *****

* *Les valeurs électriques sont valables dans les conditions test standard (STC) : Irridiation de 1000 W/m², masse d'air AM 1.5 et température cellule de 25 °C*

** *Les valeurs électriques inférieures à la température de service nominale des cellules (NOCT) : Irridiation de 800 W/m², masse d'air AM 1.5 vitesse du vent de 1 m/s et température ambiante de 20 °C*

*** *10 ans sur 90 % de la puissance spécifique minimale P dans des conditions test standard (STC)*

**** *20 ans sur 80 % de la puissance spécifique minimale P dans des conditions test standard (STC)*

***** *Pour l'Europe*

Votre distributeur local Kyocera :

European Headquarter:

KYOCERA Fineceramics GmbH
Solar Division
Fritz-Mueller-Straße 27
73730 Esslingen / Allemagne
Tel: +49 (0)711-93 93 49 99
Fax: +49 (0)711-93 93 49 50
E-Mail: solar@kyocera.de
www.kyocerasolar.de

Sales Office France:

KYOCERA Fineceramics S.A.S
Solar Division
4 Allée du Commandant Mouchotte
Paray Vieille Poste
91780 Wissous Cedex / France
Tel: +33 01 45 12 02 37
Fax: +33 01 46 86 01 33
E-Mail: solar@kyocera.de
www.kyocerasolar.fr

Sous réserve de modifications quant à la teneur de cette fiche technique sans préavis. Kyocera Fineceramics GmbH, Mars 2011 · EN50380 · Veuillez respecter les consignes de montage et de maintenance KYOCERA.