KYOCERA SOLAR

We care! Since 1975.

FD135GH-2P RI

Module photovoltaïque polycristallin haute puissance

Maison d'habitation, Suisse

TECHNOLOGIE DE POINTE

Cellule :
- 156 mm × 156 mm
- Technologie polycristalline, 3 busbars
- Rendement >16 %
- Insérée dans un film EVA
- Processus RIE breveté : surface pyramidale pour optimiser la réflexion apparence noire homogène

Cadre :
- Aluminium, noir
- Système d'intégration SOLRIF XL fabriqué par la société Schweizer

Boîte de jonction :
- Diodes by-pass intégrées
- Remplie de résine garantissant le plus haut niveau de non inflammabilité 5V-A conformément à la norme UL94
- Diodes bypass Si-p/n de protection de surtension
- Equipée de câbles avec connecteurs Multi Contact

Système d'appairage :
- Procédé de tri : la puissance nominale est garantie par l'appairage de 2 modules (≥270 Wp pour 2 × FD135GH-2P RI)

Production :
- Processus de production entièrement automatisés et intégrés dans nos propres sites de production
- Intégration verticale
- Chaque module est testé individuellement

Service :
- Service client après vente Européen situé à Esslingen/Allemagne

LA SOCIÉTÉ

Avec plus de 35 ans d'expérience, Kyocera Solar fait partie des pionniers du photovoltaïque. Nous avons participé, dans le monde entier, à la mise au point de nombreuses solutions prometteuses. Notre motivation est de proposer des produits innovants et de qualité.

Notre vision : rendre l'énergie solaire accessible à tous et assurer ainsi un approvisionnement en énergie durable.

KYOCERA
10 Ans garantie produit
NOUVEAU
depuis Octobre 2011 pour l'Europe

TUVdotCOM Service : plate-forme Internet pour une qualité et une sécurité testées
TUVdotCOM-ID : 0000023299
IEC 61215 ed. 2, IEC 61730 et Protection II

Avis Technique (ATEC) CSTB en cours

Kyocera est une entreprise enregistrée et certifiée selon ISO 9001, ISO 14001 et OHSAS18001.

TÜV www.tuv.com TÜVRheinland ID:0000023299 CE PV CYCLE

SPÉCIFICATIONS

en mm

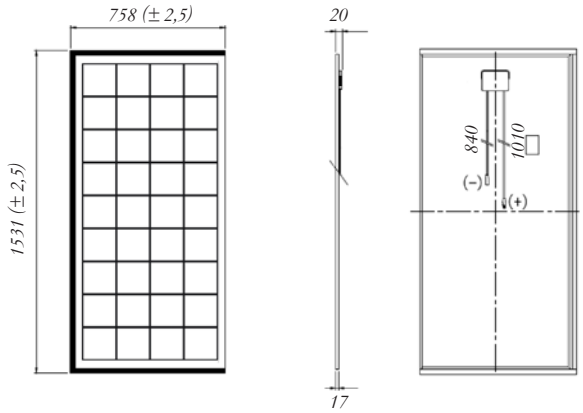

PROPRIÉTÉS ÉLECTRIQUES

Caractéristique courant-tension à différentes températures de cellule

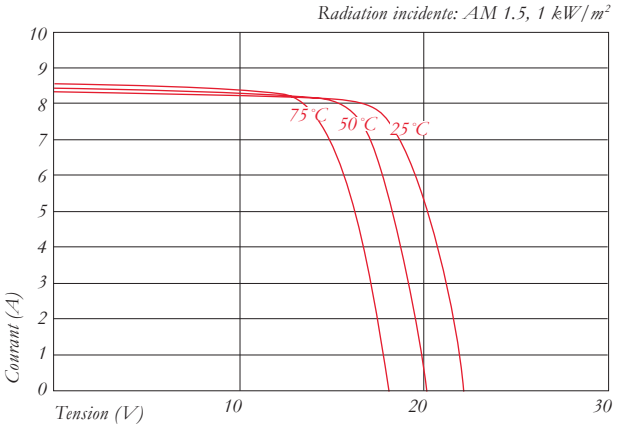

Caractéristique courant-tension pour différentes radiations incidentes

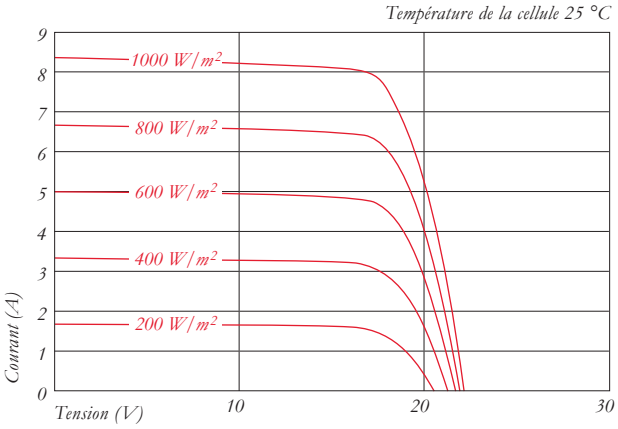

DONNÉES ÉLECTRIQUES

Type de module PV		FD135GH-2P RI
À 1000 W/m² (STC)*		
Puissance nom. P	[W]	135
Tension max. système	[V]	1000
Tension pour puissance nom.	[V]	17,7
Courant pour puissance nom.	[A]	7,63
Tension marche à vide	[V]	22,1
Courant court-circuit	[A]	8,37
Rendement	[%]	12,7
À 800 W/m² (NOCT)**		
Puissance nom. P	[W]	97
Tension pour puissance nom.	[V]	16,0
Courant pour puissance nom.	[A]	6,1
Tension marche à vide	[V]	20,2
Courant court-circuit	[A]	6,78
NOCT	[°C]	45
Tolérance de puissance	[%]	+5 / −5
Capacité charge courant de retour I_R	[A]	15
Fusible faisceau maxi.	[A]	15
Facteur température de la tension à vide	[%/K]	−0,36
Facteur température du courant court-circuit	[%/K]	0,06
Facteur température de la puissance à Pmax	[%/K]	−0,46
Réduction du rendement de 1000 W/m² à 200 W/m²	[%]	5,3

DIMENSIONS

Longueur	[mm]	1531 (±2,5)
Largeur	[mm]	758 (±2,5)
Hauteur / raccord incl.	[mm]	17/20
Poids	[kg]	12,5
Câble	[mm]	(+)1010 / (–)840
Type de raccord		MC PV-KBT3 / MC PV-KST3
Boîte de jonction	[mm]	113 × 82 × 15
Nombre de diodes bypass		2
Code IP		IP65

CELLULES

Nombre de cellules		36
Technologie de cellule		polycristalline
Taille de cellule (carré)	[mm]	156 × 156
Contact de cellule		3 busbars

DONNÉES GÉNÉRALES

Garantie de puissance	10*** / 20 ans ****
Garantie	**10** ans *****

* *Les valeurs électriques sont valables dans les conditions test standard (STC) : Irridiation de 1000 W/m², masse d'air AM 1.5 et température cellule de 25 °C*

** *Les valeurs électriques inférieures à la température de service nominale des cellules (NOCT) : Irridiation de 800 W/m², masse d'air AM 1.5 vitesse du vent de 1 m/s et température ambiante de 20 °C*

*** *10 ans sur 90 % de la puissance spécifique minimale P dans des conditions test standard (STC)*

**** *20 ans sur 80 % de la puissance spécifique minimale P dans des conditions test standard (STC)*

***** *Pour l'Europe*

Votre distributeur local Kyocera :

European Headquarter:

KYOCERA Fineceramics GmbH
Solar Division
Fritz-Mueller-Straße 27
73730 Esslingen / Allemagne
Tel: +49 (0)711-93 93 49 99
Fax: +49 (0)711-93 93 49 50
E-Mail: solar@kyocera.de
www.kyocerasolar.de

Sales Office France:

KYOCERA Fineceramics S.A.S
Solar Division
4 Allée du Commandant Mouchotte
Paray Vieille Poste
91780 Wissous Cedex / France
Tel: +33 01 45 12 02 37
Fax: +33 01 46 86 01 33
E-Mail: solar@kyocera.de
www.kyocerasolar.de

Sous réserve de modifications quant à la teneur de cette fiche technique sans préavis. Kyocera Fineceramics GmbH, Mars 2011 · EN50380 · Veuillez respecter les consignes de montage et de maintenance KYOCERA.